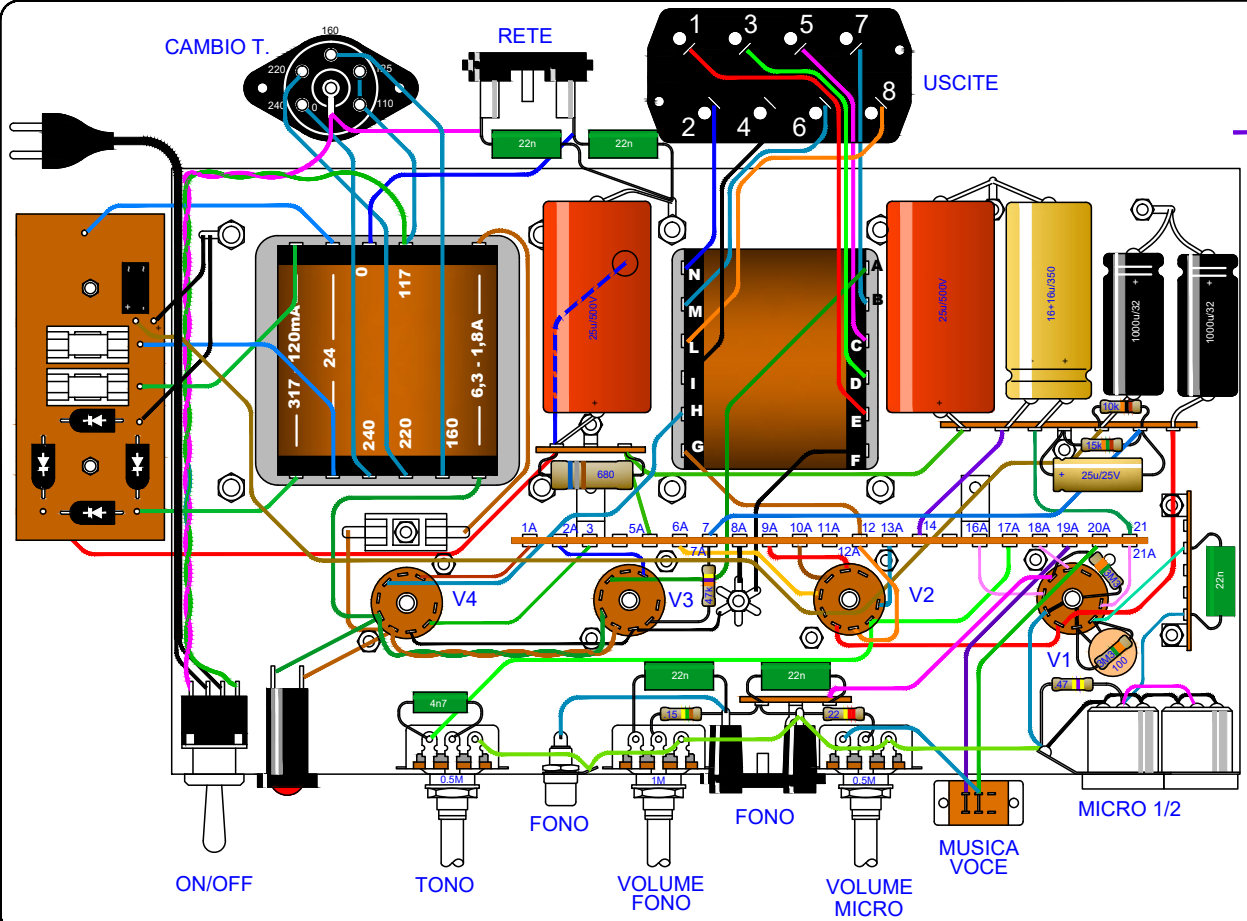

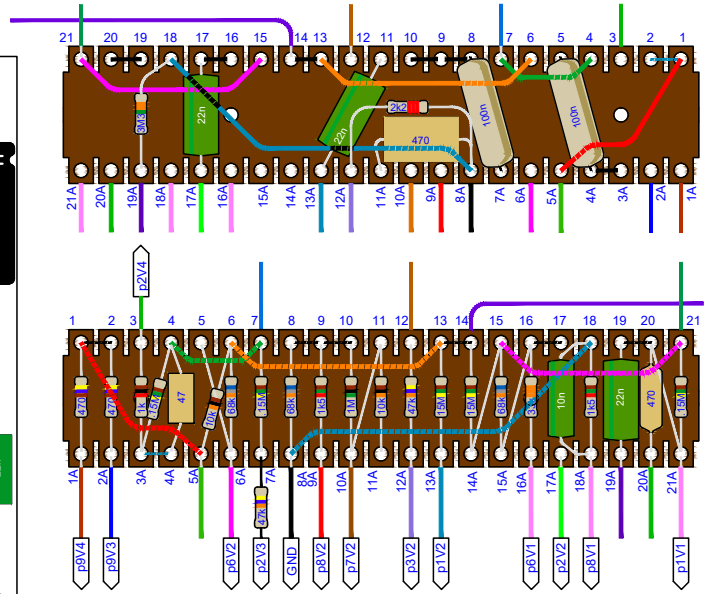

GELOSO G 1/1020A - CABLAGGIO

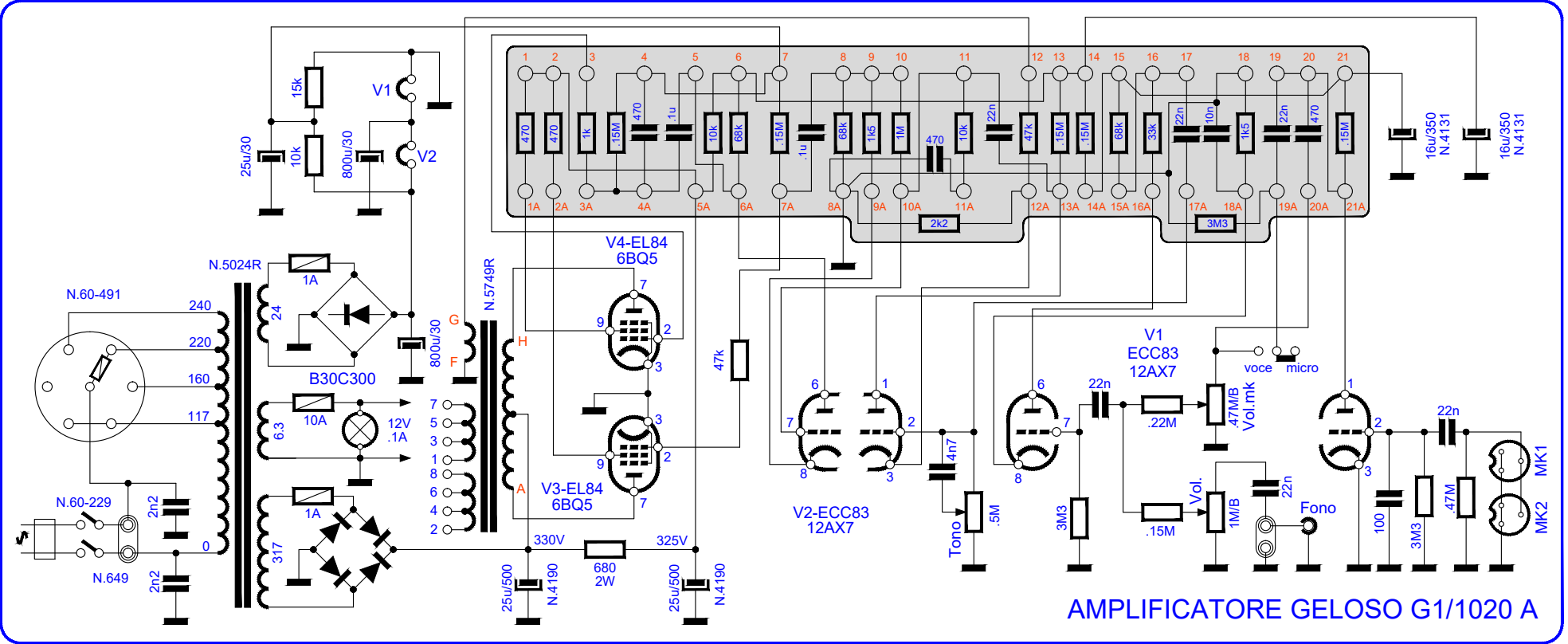
AMPLIFICATORE GELOSO G1/1020 A
N.60-491
240
220
160
117
0
N.5024R
24
1A
B30C300
6.3
10A
12V
.1A
317
1A
N.60-229
2n2
N.649
2n2
25u/30
15k
10k
V1
V2
800u/30
800u/30
G
F
N.5749R
H
A
7
5
3
1
8
6
4
2
V4-EL84
6BQ5
V3-EL84
6BQ5
330V
325V
680
2W
25u/500
N.4190
25u/500
N.4190
47k
470
470
1k
15M
470
.1u
10k
68k
15M
.1u
68k
1k5
1M
470
10k
22n
47k
15M
15M
68k
33k
22n
10n
1k5
22n
470
15M
2k2
3M3
16u/350
N.4131
16u/350
N.4131
V2-ECC83
12AX7
4n7
Tono
.5M
3M3
22n
V1
ECC83
12AX7
.22M
.47M/B
Vol.mk
.15M
Vol.
1M/B
22n
Fono
voce
micro
22n
100
3M3
47M
MK1
MK2